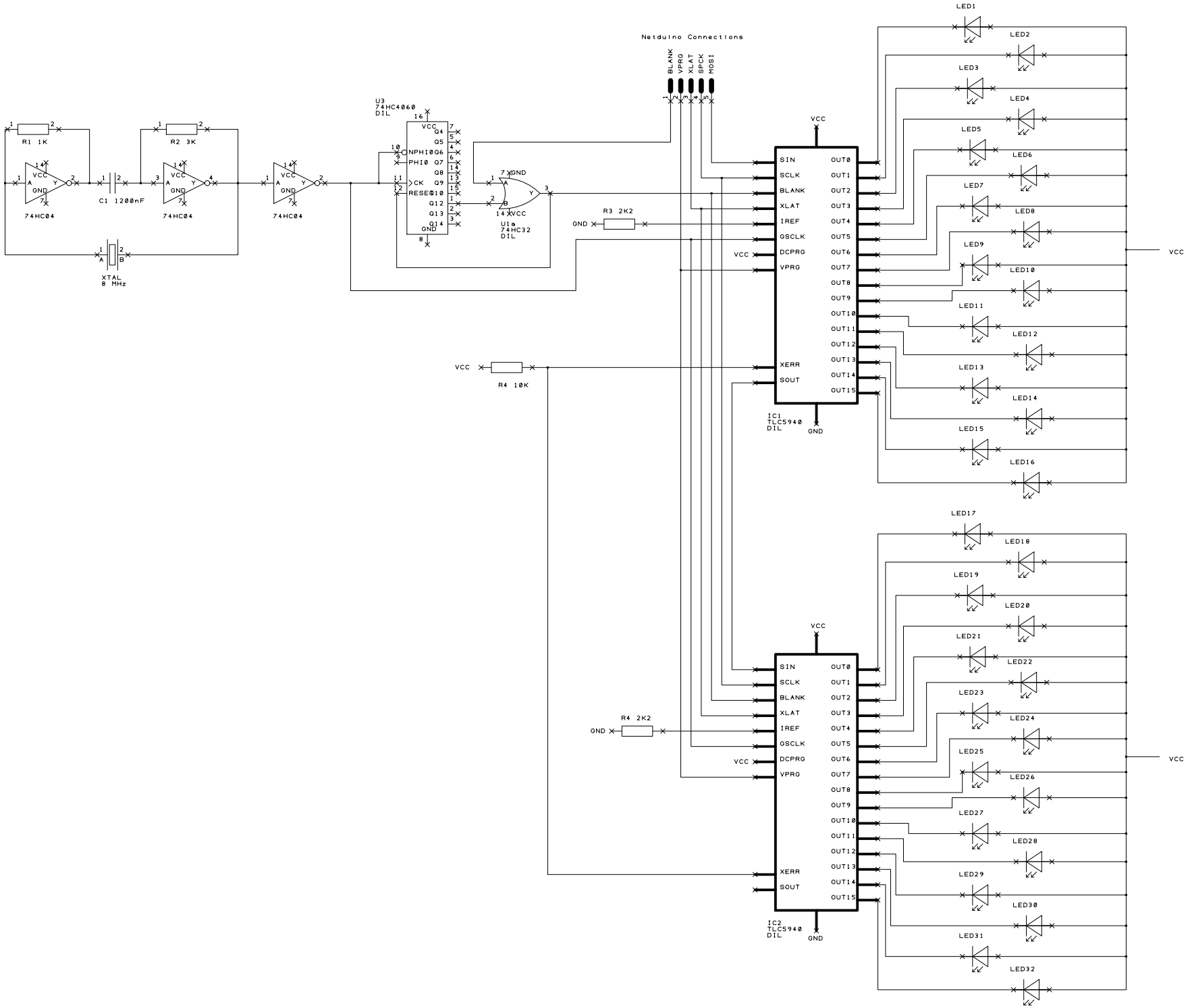
Netduino Connections
BLANK
VPRG
XLAT
SPCK
MOSI
R1 1K
R2 3K
C1 1200nF
74HC04
74HC04
74HC04
XTAL
8 MHz
U3
74HC4060
DIL
VCC
Q4
Q5
Q6
Q7
Q8
Q9
Q10
Q12
Q13
Q14
GND
NPHI0
PHI0
CK
RESET
U1a
74HC32
DIL
R3 2K2
R4 10K
R4 2K2
IC1
TLC5940
DIL
IC2
TLC5940
DIL
SIN
SCLK
BLANK
XLAT
IREF
GSCLK
DCPRG
VPRG
XERR
SOUT
OUT0
OUT1
OUT2
OUT3
OUT4
OUT5
OUT6
OUT7
OUT8
OUT9
OUT10
OUT11
OUT12
OUT13
OUT14
OUT15
LED1
LED2
LED3
LED4
LED5
LED6
LED7
LED8
LED9
LED10
LED11
LED12
LED13
LED14
LED15
LED16
LED17
LED18
LED19
LED20
LED21
LED22
LED23
LED24
LED25
LED26
LED27
LED28
LED29
LED30
LED31
LED32